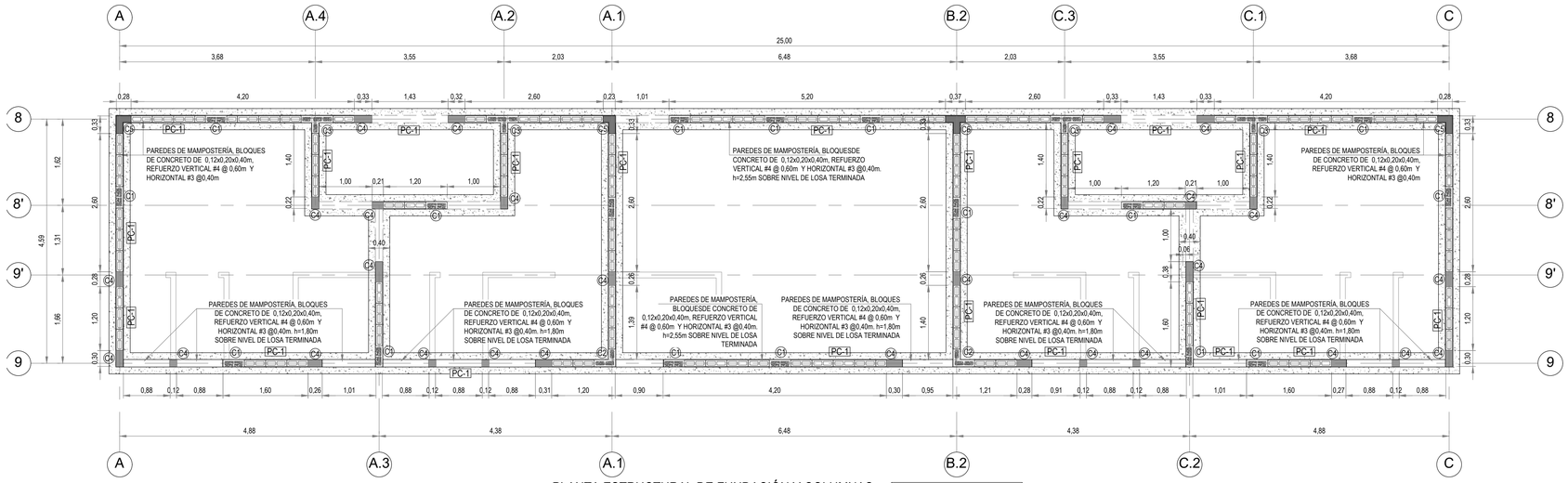

PLANTA ESTRUCTURAL DE FUNDACIÓN Y COLUMNAS.

ESCALA 1:50

NOTA: VER DETALLES DE FUNDACIÓN EN LAMINA S-02

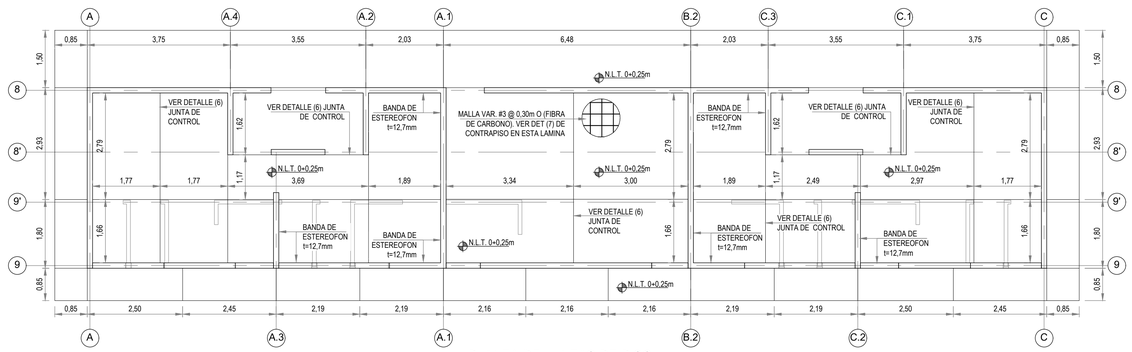

PLANTA DE JUNTAS DE PISO.

ESCALA 1:75

N.L.T. = NIVEL DE LOSA TERMINADA

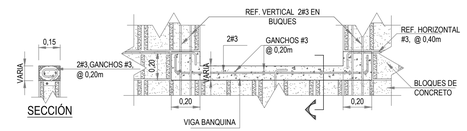

DETALLE TÍPICO DE VIGA BANQUINA EN PARED DE MAMPOSTERÍA.

ESCALA 1:20

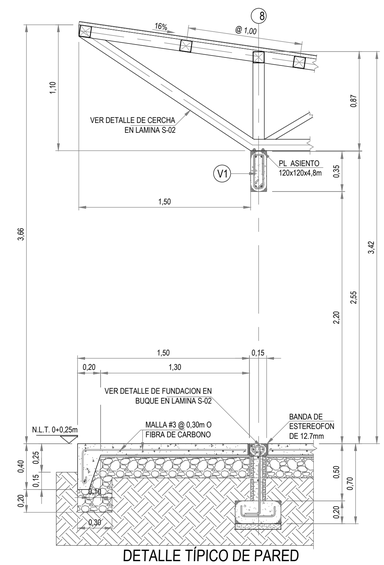

DETALLE TÍPICO DE PARED FRONTAL . ESCALA 1:25

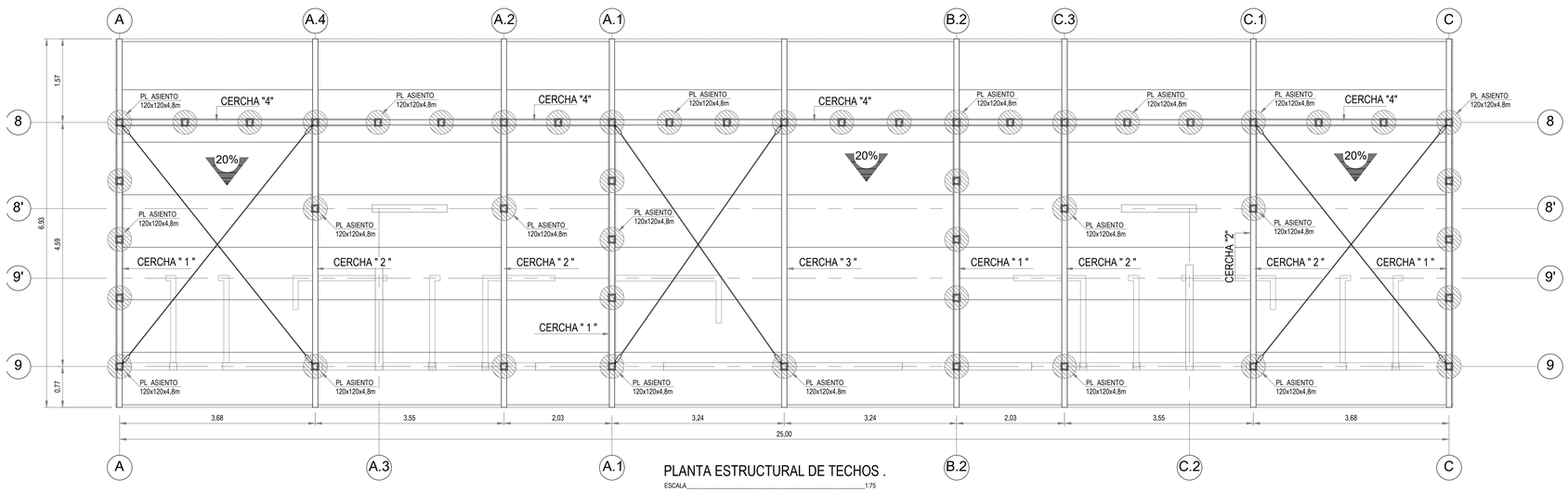

PLANTA ESTRUCTURAL DE TECHOS .

ESCALA 1:75

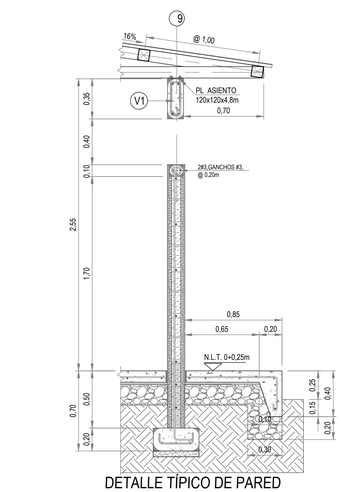

DETALLE TÍPICO DE PARED POSTERIOR. ESCALA 1:25

Colegio Federado de Ingenieros y de Arquitectos de Costa Rica

CONTRATO	OC 1129265
MONTO	¢ 65,618,609.00
FECHA VISADO CFIA	03/01/2024
CATASTRO	SJ-111111-1111
ÁREA DE TASACIÓN (CFIA)	122 M2
REGISTRADO POR BITACORA	A-5903

ESTE SELLO TIENE UNA VIGENCIA DE 4 AÑOS, VENCE EL 03/01/2028
(vencimiento aplica sólo a planos constructivos)

SI NO HAY CONCORDANCIA ENTRE LA INFORMACIÓN DEL SELLO Y EL RESULTADO DE LA CONSULTA MEDIANTE EL CÓDIGO, EL SELLO ES NULO.

NOMBRE DEL PROYECTO	
Vestidores DIE 2016 115 m²	
CLASIFICACIÓN SEGÚN DECRETO 36550	
INSCRIPCIÓN DE PLANOS TIPO ANTE CFIA	
PROPIETARIO	CÉDULA
MINISTERIO DE EDUCACIÓN PÚBLICA	2-100-042002
DIRECCIÓN	UBICACIÓN
AVENIDA 3 CALLE 1, SAN JOSÉ	PROVINCIA: SAN JOSÉ CANTÓN: SAN JOSÉ DISTRITO: CARMEN

Elaboración de planos y documentos	
ANTEPROYECTO	A-5903 SHEDDEN HARRIS MARIO ENRIQUE
	IC-5771 MENDOZA MORA HECTOR
	IE-14779 BENAVIDES ARIAS LUIS FABRICIO
PLANOS Y ESPECIFICACIONES TÉCNICAS	A-5903 SHEDDEN HARRIS MARIO ENRIQUE
	IC-5771 MENDOZA MORA HECTOR
	IE-14779 BENAVIDES ARIAS LUIS FABRICIO

ATENCIÓN MUNICIPALIDAD

Este proyecto no cuenta con profesional responsable de ejecución de obra

No puede tramitarse la SOLICITUD DE MEDIDORES, ni el PERMISO MUNICIPAL hasta que se complete la información bajo esta leyenda y se cuente con el sello del Colegio Federado de Ingenieros y Arquitectos de Costa Rica

PROYECTO:

VESTIDORES (115m²)

PROTOTIPO 2023

-DEPARTAMENTO DE PROCESOS Y SOPORTE
ARQ. MARIO SHEDDEN HARRIS
ING. CIV. HECTOR MENDOZA MORA
ING. ELÉC. FABRICIO BENAVIDES ARIAS

INFORMACIÓN REGISTRO PÚBLICO:
PROPIETARIO:
CÉDULA JURÍDICA:
ÁREA:
PLANO CATASTRO:

CONTENIDO:

- PLANTAS ESTRUCTURALES.

ESCALA	FECHA	LÁMINA	
INDICADA	2023	S-01	6/10