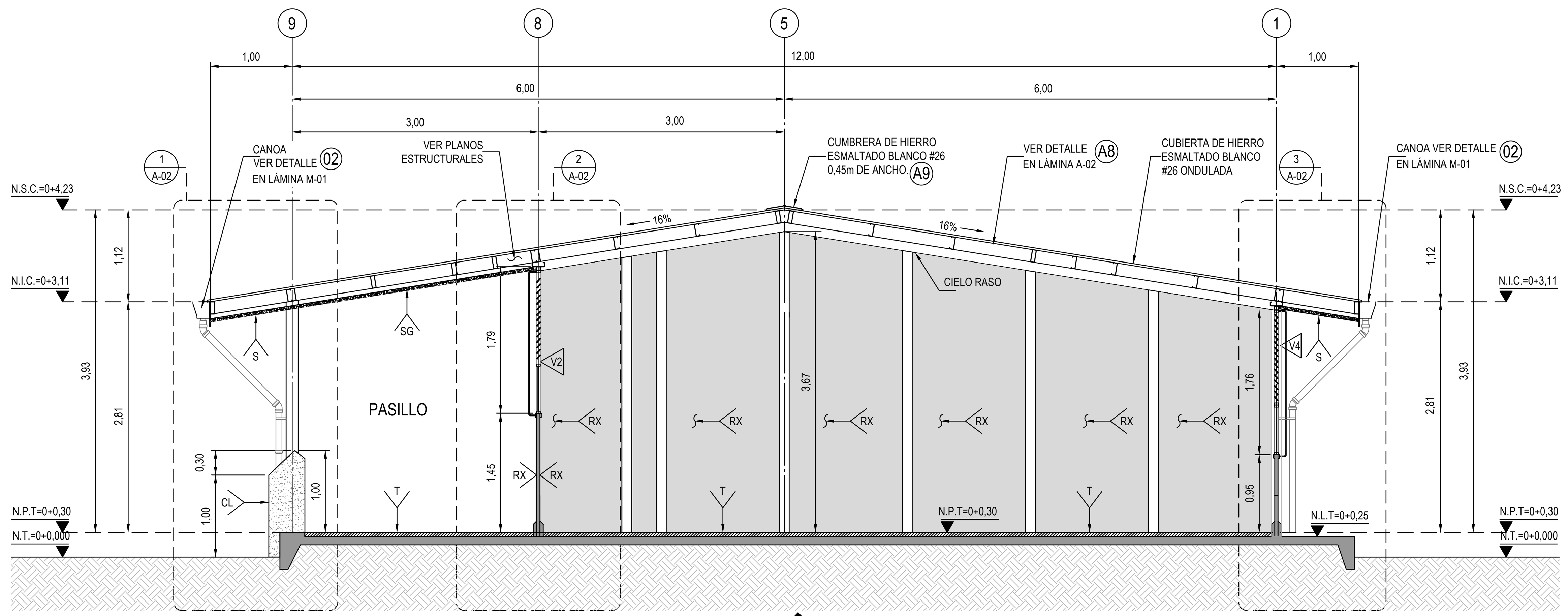

CORTE POR A A-02

ESCALA 1:50

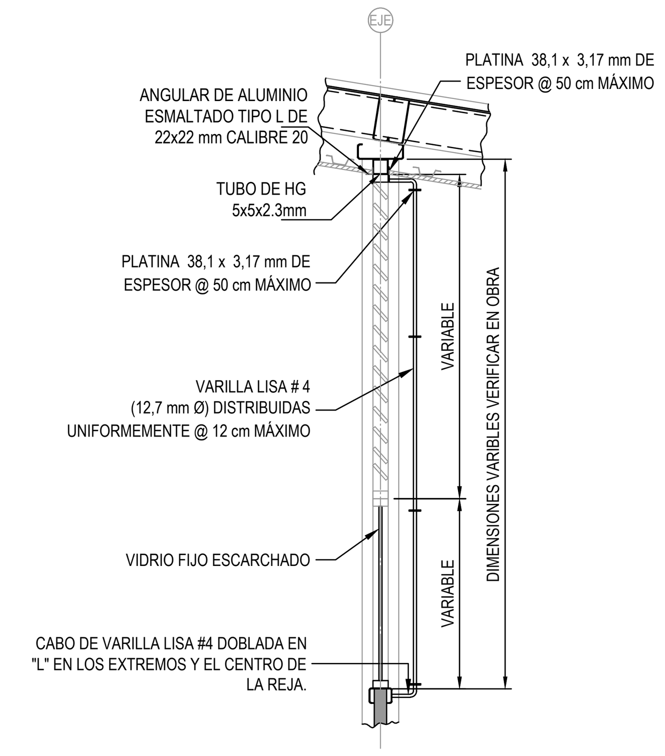

SECCIÓN TÍPICA DE REJA TIPO A1

ESCALA 1:20

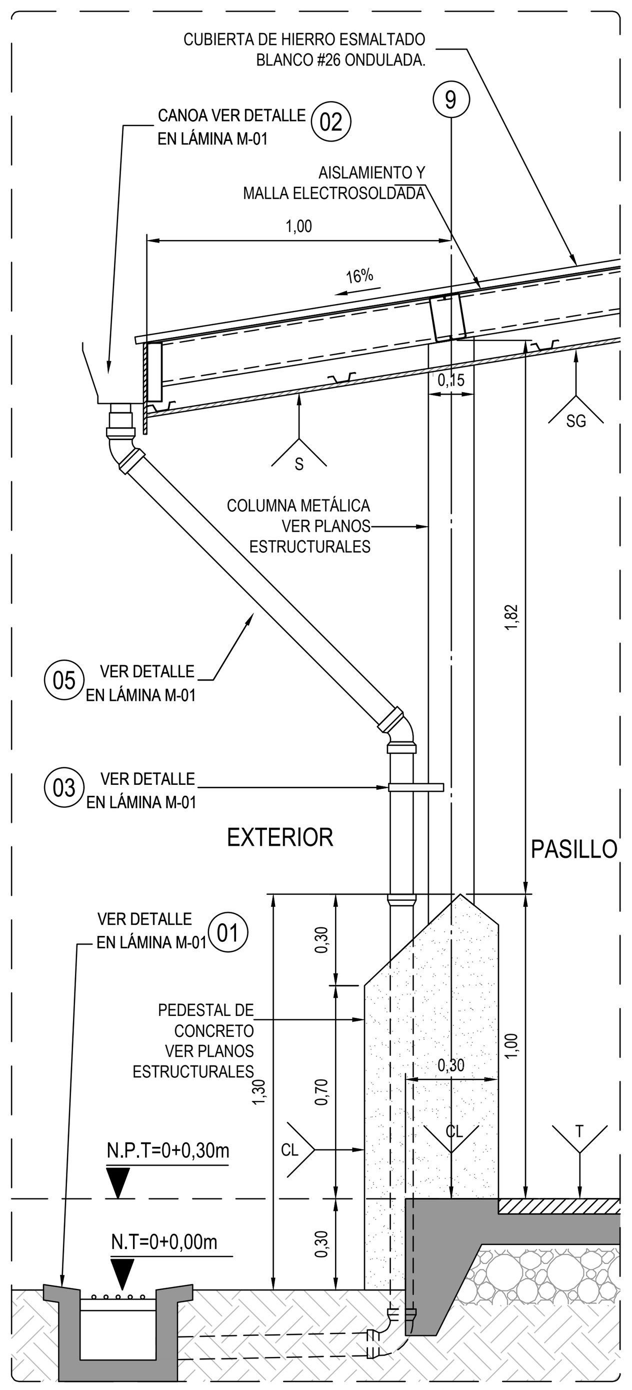

SECCIÓN DE PARED 1 A-02

ESCALA 1:20

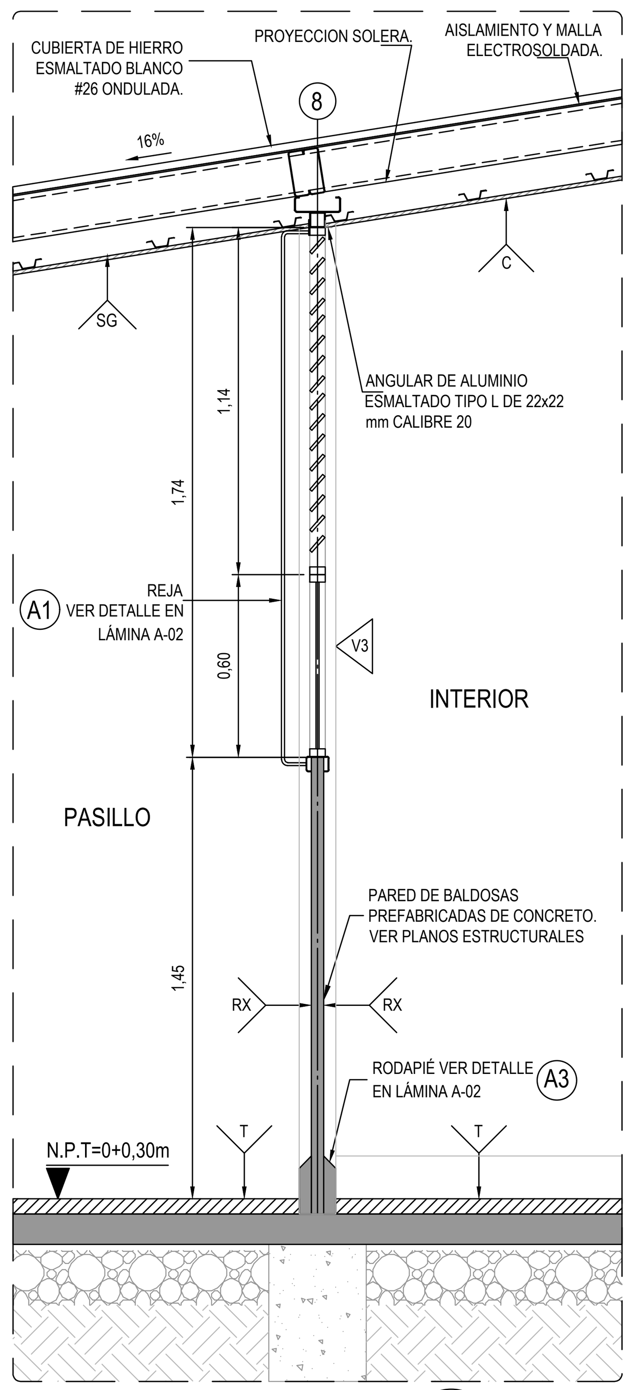

SECCIÓN DE PARED 2 A-02

ESCALA 1:20

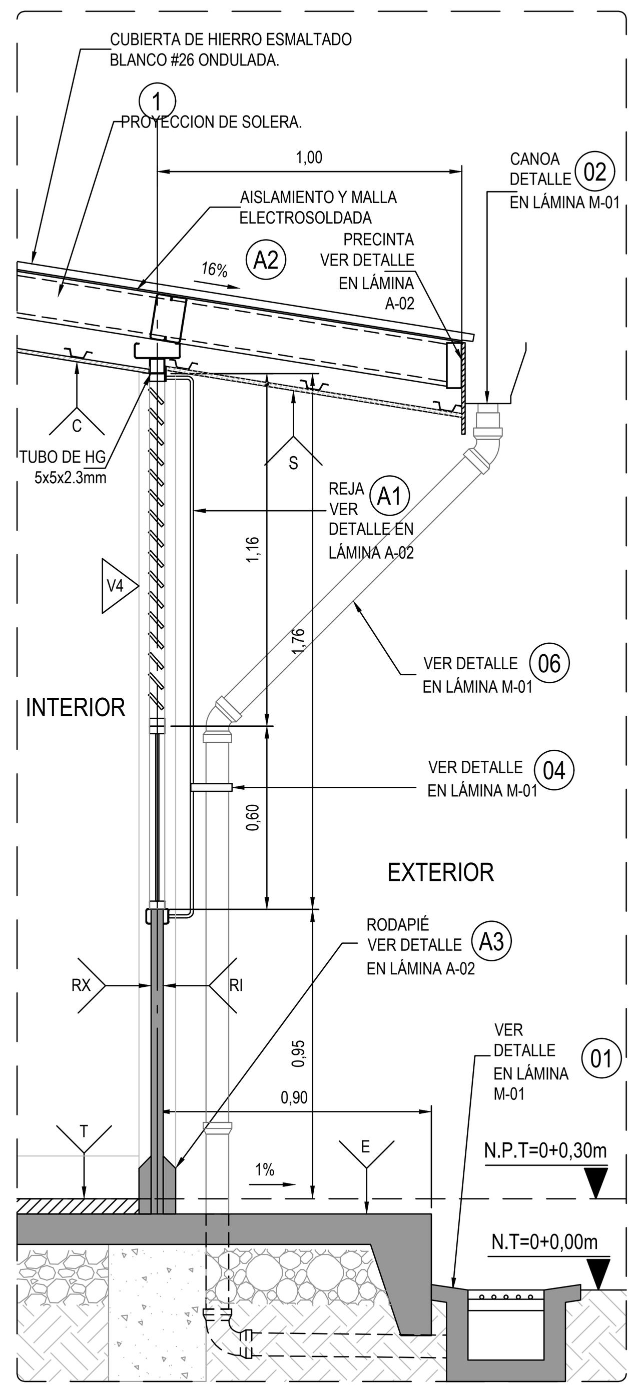

SECCIÓN DE PARED 3 A-02

ESCALA 1:20

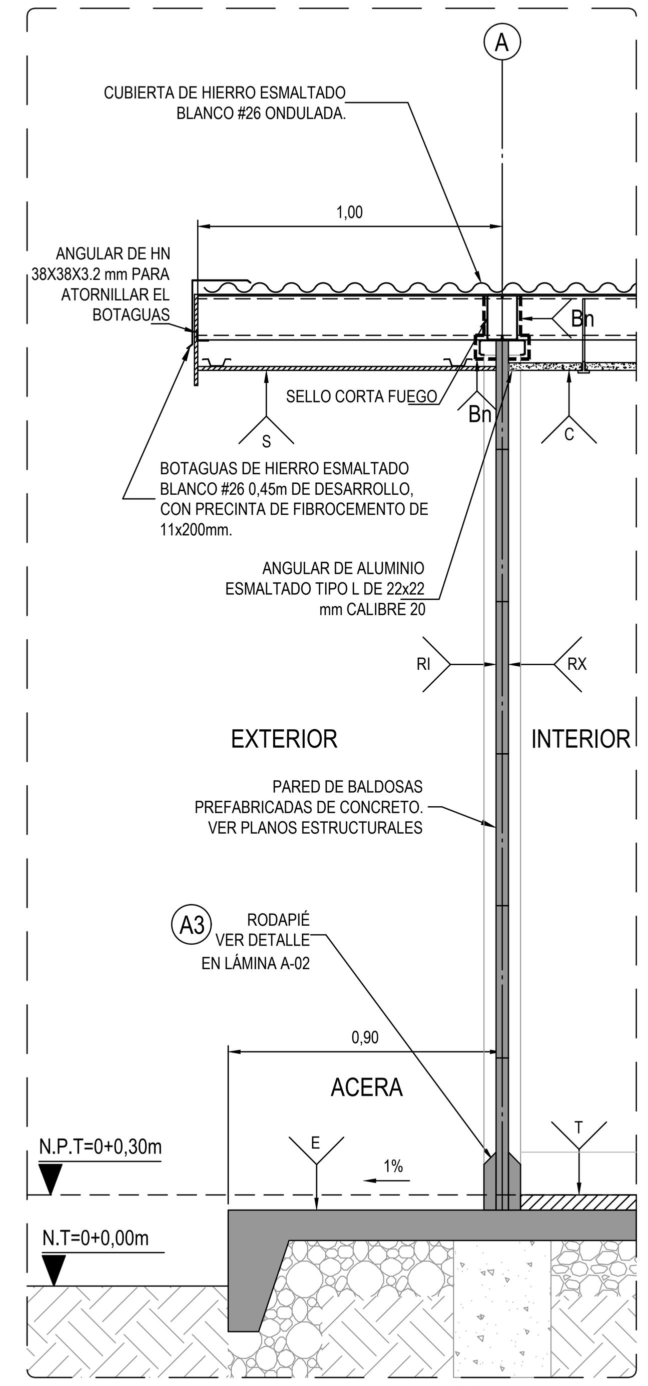

SECCIÓN DE PARED 4 A-02

ESCALA 1:20

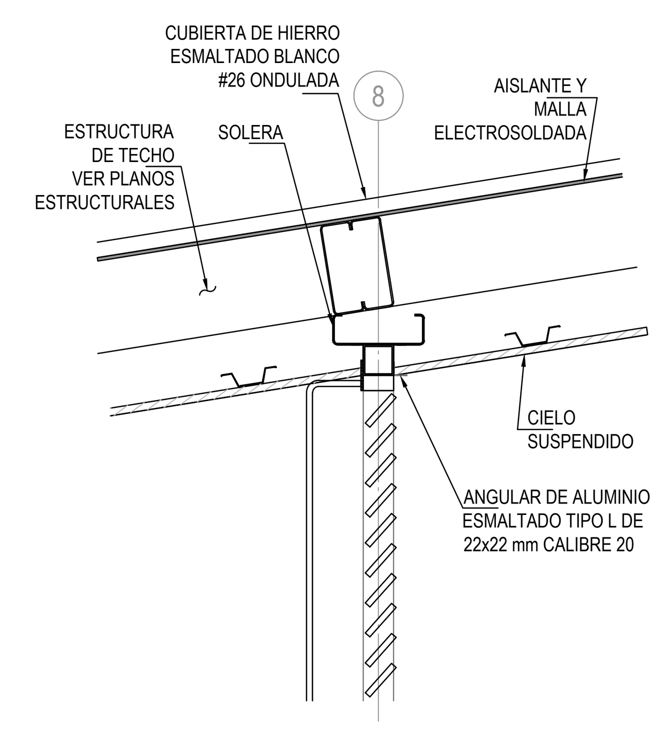

DETALLE VENTANERIA A9

SIN ESCALA

TABLA DE ACABADOS

ACABADOS DE CIELOS

C	CIELO SUSPENDIDO, GYPSUM CON RECUBRIMIENTO VINÍLICO, 7mm, REFERENCIA "GRIDSTONE FIRE SHIELD UL G222, FSW-G" (DOS HORAS DE RETARDO), FABRICADO POR NATIONAL GYPSUM Ó SUPERIOR APROBADO, CON SISTEMA DE SUSPENSIÓN EXPUESTO EN ALUMINIO ESMALTADO TIPO PESADO ANTISÍSMICO (15/16") 23,8mm EN CUADRÍCULA DE 0,61x0,61m CON SOPORTES DE ANGULAR DEL MISMO SISTEMA, CALIBRE 20 @ 122 mm EN AMBAS DIRECCIONES.
SG	LÁMINA DE YESO TIPO USG SHEETROCK BRAND MOLD TOUGH PANELS FIRECODE® X AND FIRECODE 1220x2440x13mm MARCA NATIONAL GYPSUM COMPANY Ó SUPERIOR APROBADO, ESTRUCTURA METÁLICA DE PERFILES GALVANIZADOS @610mm / a.d, Y ANGULARES EN LOS PERÍMETROS. PINTURA ACRILICA, PROTECTO STANDARD PVA, ACRILICA, LINEA 1000, O SIMILAR APROBADO, DONDE APLIQUE CON MASILLA. DOS MANOS, ESPESOR PELICULAS SERA DE 1.5 MILESIMAS. PREPARACIÓN DE LA SUPERFICIE Y APLICACIÓN SEGÚN RECOMENDACIÓNES DEL FABRICANTE.
S	LÁMINA DE YESO CON PELÍCULA DE FIBRA DE VIDRIO TIPO DENSGLASS DE 12,7 mm DE ESPESOR, QUE CUMPLA CON NORMATIVAS ASTM D 3273, ASTM C 1396, ASTM C 79 y ASTM E 136, SIMILAR O SUPERIOR AL DE GEORGIA PACIFIC. MISMA ESTRUCTURA DEL ACABADO TIPO SG.

ACABADOS DE PISOS

T	PISO DE TERRAZO PULIDO. EL CONTRATISTA DEBERÁ PRESENTAR MUESTRAS SEGÚN ESPECIFICACIONES, A ESCOGER POR LA JUNTA.
E	PISO DE CONCRETO CON ACABADO ESCOBILLADO.
CL	PISO DE CONCRETO CON ACABADO LAVADO Y SELLADOR DE CONCRETO PENETRANTE DECO 20 DE DEAN ENTERPRISES INC. DISTRIBUIDO POR SELLA-TEK DE COSTA RICA SA. O SIMILAR APROBADO. PREPARACIÓN DE LA SUPERFICIE Y APLICACIÓN SEGÚN RECOMENDACIÓNES DEL FABRICANTE. ANCHO DE FRANJA 30 cm.

ACABADOS PARA BALDOSAS, PEDESTALES Ó MUROS

RX	REPELLO FINO DE 3mm MORTERO CEMENTICIO PRE-MEZCLADO PARA REPELLO DE APLICACION MANUAL QUE CONTIENE ADITIVOS QUE GARANTICEN UNA EXCELENTE ADHERENCIA ASI COMO UN CURADO CONTROLADO. PREPARACION DE LA SUPERFICIE SEGUN INSTRUCCIONES DEL FABRICANTE. SE DEBERÁ PINTAR CON GOLTEX A.H. SATINADO 502-01100-000, DE PINTURAS SUR O SUPERIOR APROBADO, ESPESOR SECO POR CAPA ES DE 1 MIL. APLIQUE EL NÚMERO DE CAPAS NECESARIO PARA OBTENER EL CUBRIMIENTO REQUERIDO, MINIMO 2 CAPAS, COLOR A ESCOGER. PREPARACIÓN DE LA SUPERFICIE Y APLICACIÓN SEGÚN RECOMENDACIÓNES DEL FABRICANTE.
RI	REPELLO FINO DE 3mm MORTERO CEMENTICIO PRE-MEZCLADO PARA REPELLO DE APLICACION MANUAL QUE CONTIENE ADITIVOS QUE GARANTICEN UNA EXCELENTE ADHERENCIA ASI COMO UN CURADO CONTROLADO. PREPARACION DE LA SUPERFICIE SEGUN INSTRUCCIONES DEL FABRICANTE, Y SELLADOR REPELENTE AL AGUA IGUAL A HIDROSTOP DE SUR Ó SUPERIOR APROBADO. SE DEBERÁ PINTAR CON GOLTEX A.H. SATINADO 502-01100-000, DE PINTURAS SUR O SUPERIOR APROBADO, ESPESOR SECO POR CAPA ES DE 1 MIL. APLIQUE EL NÚMERO DE CAPAS NECESARIO PARA OBTENER EL CUBRIMIENTO REQUERIDO, MINIMO 2 CAPAS, COLOR A ESCOGER. PREPARACIÓN DE LA SUPERFICIE Y APLICACIÓN SEGÚN RECOMENDACIÓNES DEL FABRICANTE.
CL	CONCRETO CON ACABADO LAVADO Y SELLADOR DE CONCRETO PENETRANTE DECO 20 DE DEAN ENTERPRISES INC. DISTRIBUIDO POR SELLA-TEK DE COSTA RICA SA. O SIMILAR APROBADO. PREPARACIÓN DE LA SUPERFICIE Y APLICACIÓN SEGÚN RECOMENDACIÓNES DEL FABRICANTE. ANCHO DE FRANJA 30 cm.

OTROS ACABADOS

SM	SUPERFICIES METALICAS: PREPARADA LA SUPERFICIE A PINTAR, SE APLICARÁN DOS MANOS DE PINTURA ANTICORROSIVA TIPO MINIO ROJO O SUPERIOR APROBADO Y POSTERIORMENTE DONDE SE REQUIERA, DOS MANOS DE ESMALTE ANTICORROSIVO TIPO LOXORRITE O SUPERIOR APROBADO (PROPIEDADES: MÍNIMAS SÓLIDOS POR VOLUMEN 62% -+1, SÓLIDOS POR PESO 79% -+1) (1,97MILS POR CAPA). EN LAS SUPERFICIES DE HIERRO GALVANIZADO EXPUESTAS, SE APLICARÁN DOS MANOS DE PINTURA ADHERENTE AL GALVANIZADO TIPO CORROSTYL O SUPERIOR APROBADO (1,6 MILS POR CAPA) Y POSTERIORMENTE, DOS MANOS DE ESMALTE TIPO LOXORRITE O SUPERIOR APROBADO. PARA ELEMENTOS METÁLICOS ESTRUCTURALES VER NOTAS DE PINTURA EN LÁMINAS ESTRUCTURALES.

OTROS ACABADOS

Bn	**PINTURA INTUMESCENTE PROTECTORA AL FUEGO, BASE AGUA, PARA ESTRUCTURAS METALICAS.** CERTIFICADA UL,DOS(2) HORAS DE RETARDO DE ACUERDO A UL 263 (ASTM E-119),UL D981,UL N636,UL Y623 , UL Y624. ESPESOR POR CAPA SECA: APLICACION CON PISTOLA, 1000 MICRONES (1 mm), APLICACION CON BROCHA 300 MICRONES (0,3 mm) EL NUMERO DE CAPAS Y ESPESOR FINAL DE LA PELICULA PARA LOGRAR LA PROTECCION REQUERIDA DEPENDE DE LAS SECCIONES Y TAMAÑO DE LOS ELEMENTOS DE ACERO PARA LO CUAL SE DEBERA CONSULTAR CON EL FABRICANTE O DISTRIBUIDOR DE LA PINTURA. EL CONTRATISTA PRESENTARA CERTIFICACIONDEL FABRICANTE O SU DISTRIBUIDOR DEL ESPESOR DE PELICULA REQUERIDA. EL METODO DE PREPARACION DE LA SUPERFICIE, EL PRIMARIO A APLICAR Y EN GENERAL LA FORMA Y CONDICIONES DE APLICACION DE LA PINTURA SERA SEGUN LAS RECOMENDACIONES DEL FABRICANTE O DISTRIBUIDOR AUTORIZADO. REFERENCIA:FIRETEX FX5120 DE SHERWIN WILLIAMS O SUPERIOR APROBADO. PREPARACIÓN DE LA SUPERFICIE Y APLICACIÓN SEGÚN RECOMENDACIÓNES DEL FABRICANTE.

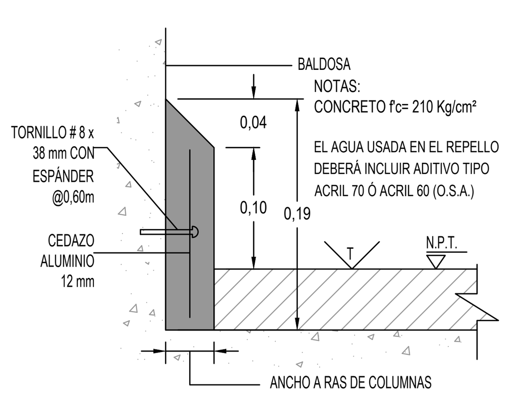

DETALLE DE RODAPIÉ FABRICADO EN OBRA PARA PREFABRICADO A3

ESCALA 1:5

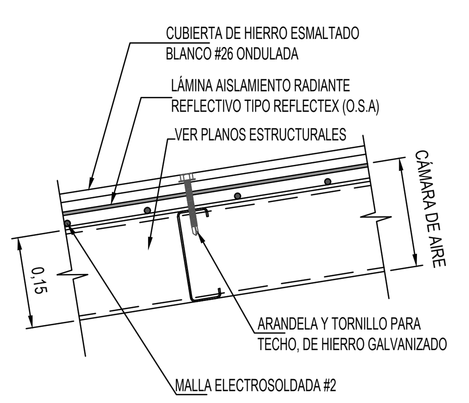

INSTALACIÓN AISLANTE EN TECHO A8

SIN ESCALA

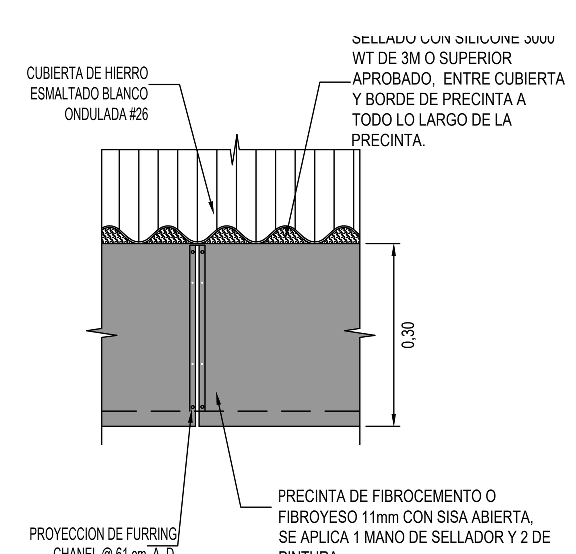

DETALLE DE PRECINTA A2

SIN ESCALA

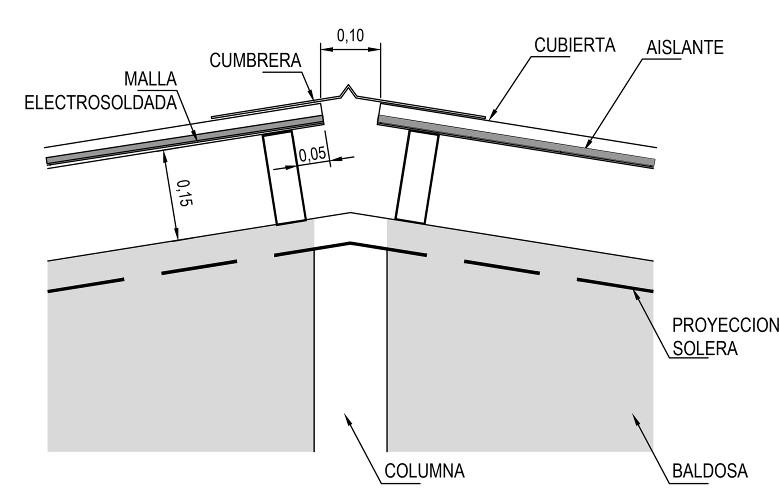

ESQUEMA DE INSTALACION DE CUMBRERA

SIN ESCALA

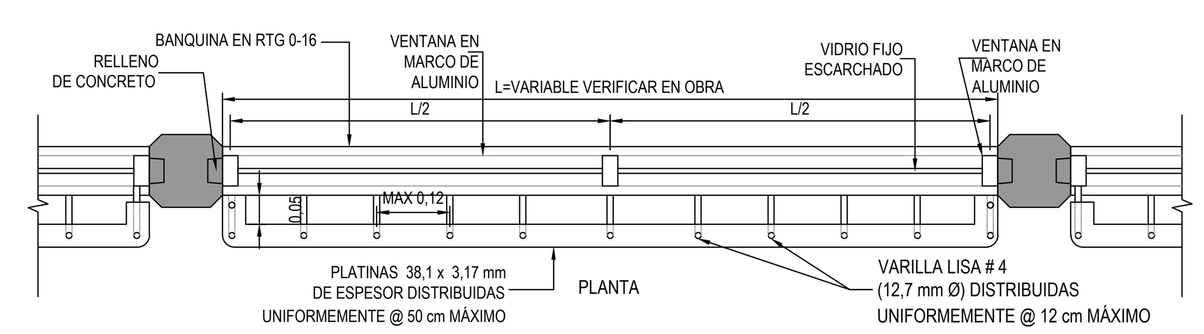

NOTAS DE VENTANERÍA:
1-TODA LA VENTANERÍA SERÁ DE MARCO DE ALUMINIO DE 5,0 cm, MONTADA SOBRE UNA BANQUINA DE RTG 0-16.
2-LAS REJAS Y PLATINAS SE PINTARÁN CON 2 MANOS DE MINIO Y 2 MANOS DE ESMALTE ANTICORROSIVO. EL COLOR DE LA PINTURA QUEDARÁ A CRITERIO DEL INSPECTOR CONJUNTAMENTE CON LA JUNTA ADMINISTRATIVA DE LA INSTITUCIÓN.

DETALLE TÍPICO DE REJA SENCILLA A1

ESCALA 1:10

Colegio Federado de Ingenieros y de Arquitectos de Costa Rica

CONTRATO	OC 1124398
MONTO	¢ 23,214,277.00
FECHA VISADO CFIA	28/11/2023
CATASTRO	SJ-111111-1111
ÁREA DE TASACIÓN (CFIA)	76 M2
REGISTRADO POR BITACORA	IC-5771

ESTE SELLO TIENE UNA VIGENCIA DE 4 AÑOS, VENCE EL 28/11/2027 (vencimiento aplica sólo a planos constructivos)

SI NO HAY CONCORDANCIA ENTRE LA INFORMACIÓN DEL SELLO Y EL RESULTADO DE LA CONSULTA MEDIANTE EL CÓDIGO, EL SELLO ES NULO.

NOMBRE DEL PROYECTO	
2023 Aula Académica DIEE 2016 72 m²	
CLASIFICACIÓN SEGÚN DECRETO 36550	
INSCRIPCIÓN DE PLANOS TIPO ANTE CFIA	
PROPIETARIO	CÉDULA
MINISTERIO DE EDUCACIÓN PÚBLICA	2-100-042002
DIRECCIÓN	UBICACIÓN
AVENIDA 3, CALLE 1, SAN JOSÉ	PROVINCIA: SAN JOSE CANTÓN: SAN JOSÉ DISTRITO: CARMEN
Elaboración de planos y documentos	
ANTEPROYECTO	A-5903 SHEDDEN HARRIS MARIO ENRIQUE
	IC-5771 MENDOZA MORA HECTOR
	IE-14779 BENAVIDES ARIAS LUIS FABRICIO
PLANOS Y ESPECIFICACIONES TÉCNICAS	A-5903 SHEDDEN HARRIS MARIO ENRIQUE
	IC-5771 MENDOZA MORA HECTOR
	IE-14779 BENAVIDES ARIAS LUIS FABRICIO

ATENCIÓN MUNICIPALIDAD

Este proyecto no cuenta con profesional responsable de ejecución de obra

No puede tramitarse la SOLICITUD DE MEDIDORES, ni el PERMISO MUNICIPAL hasta que se complete la información bajo esta leyenda y se cuente con el sello del Colegio Federado de Ingenieros y Arquitectos de Costa Rica

PROYECTO:

AULA ACADÉMICA (72m²)

PROTOTIPO 2023

-DEPARTAMENTO DE PROCESOS Y SOPORTE
ARQ. MARIO SHEDDEN HARRIS.
ING CIV. HECTOR MENDOZA MORA
ING ELÉC. FABRICIO BENAVIDES ARIAS

INFORMACIÓN REGISTRO PÚBLICO:

PROPIETARIO:
CÉDULA JURÍDICA:
ÁREA:
PLANO CATASTRO:

CONTENIDO:

-SECCIONES DE PARED
-CORTE GENERAL
-DETALLES

ESCALA	FECHA	LÁMINA	
INDICADA	2023	A-02	2 / 8